Schiebetürmuscheln
Sliding door shells
Coquilles de portes coulissantes
Casquillos de las puertas corredizas
Schelpen van schuifdeuren

Montage
Fixing methods
Technique de pose
Técnica de fijación
Montagetechniek

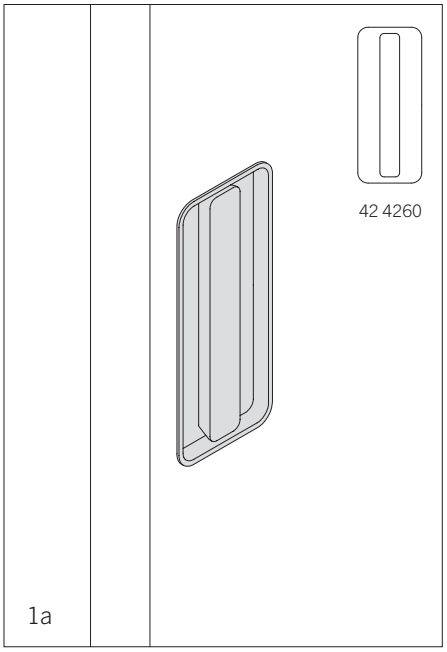

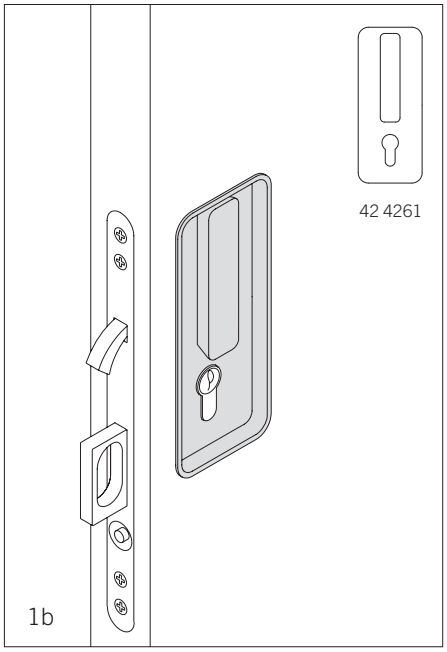

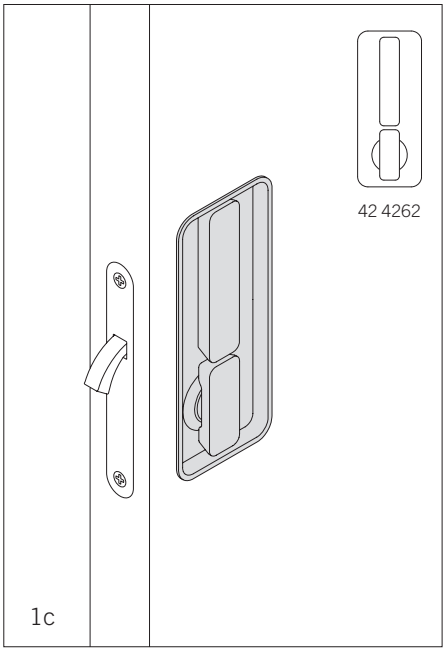

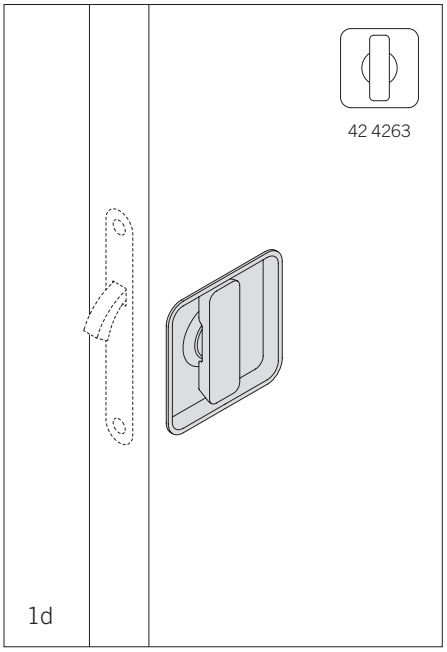

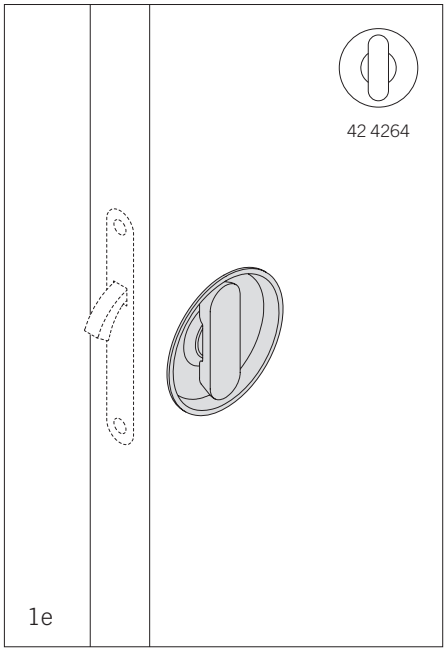

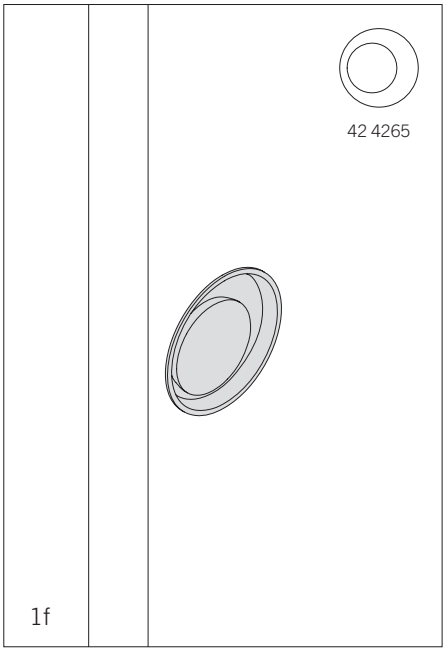

FSB
Franz Schneider Brakel GmbH + Co KG · Nieheimer Straße 38 · 33034 Brakel · Deutschland
Telefon +49 5272 608-0 · Telefax +49 5272 608-300 · info@fsb.de · www.fsb.de

6 79 8430 00741 0000 · 12 | 2020

Montage, Fixing methods, Technique de pose, Técnica de fijación, Montagetechniek

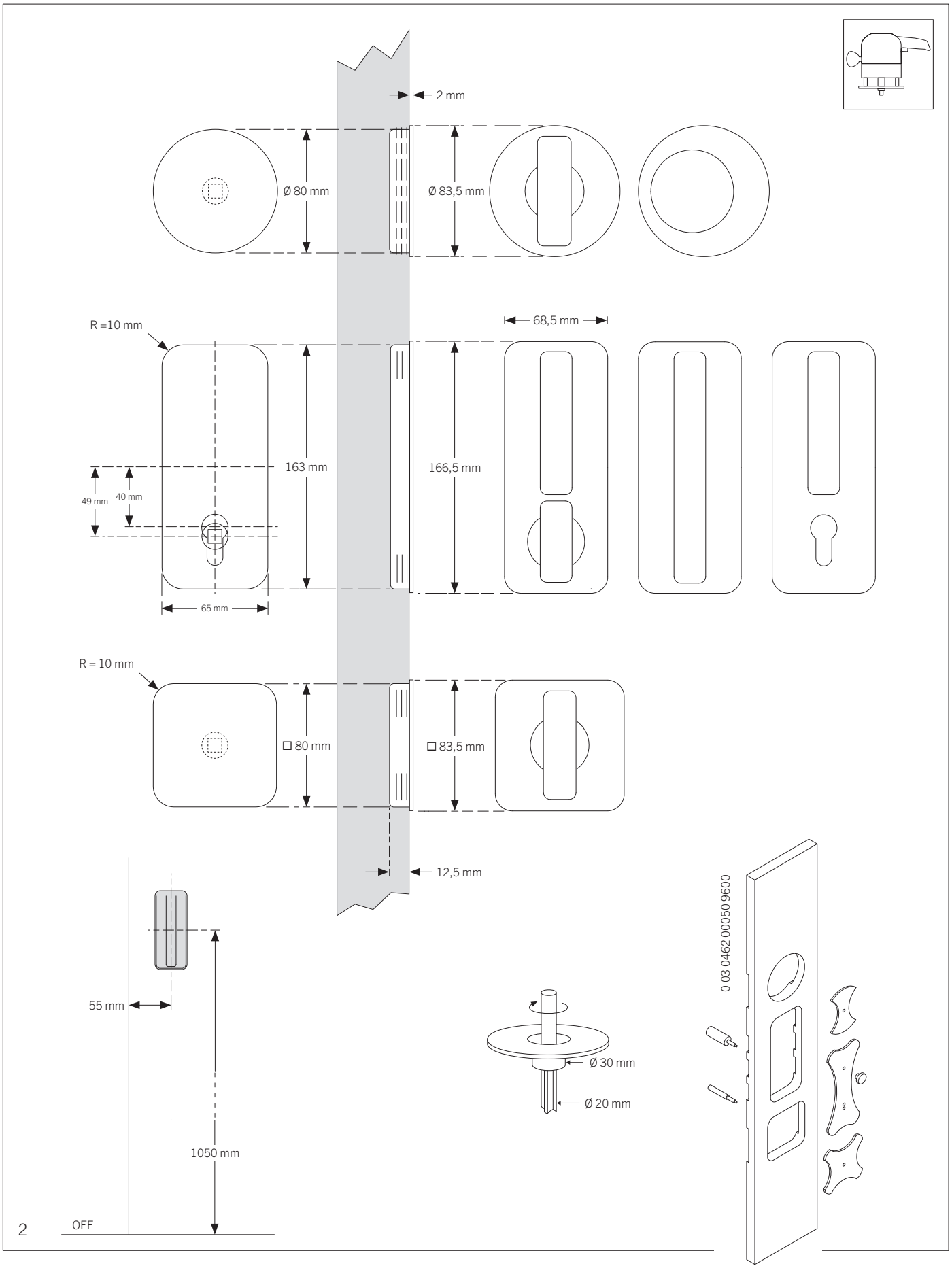

Montage, Fixing methods, Technique de pose, Técnica de fijación, Montagetechniek

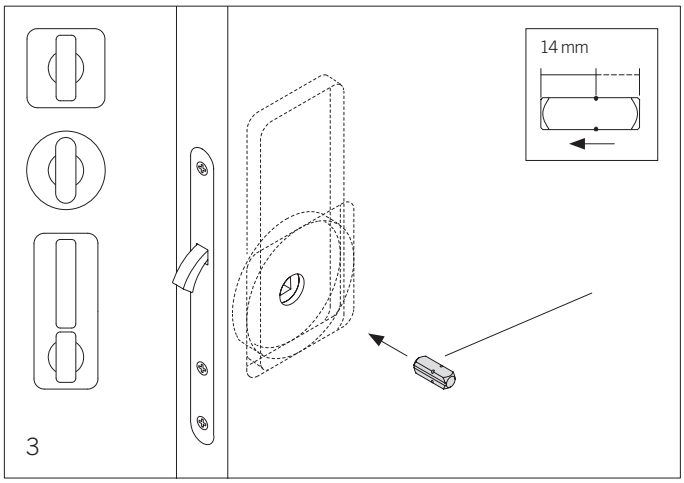

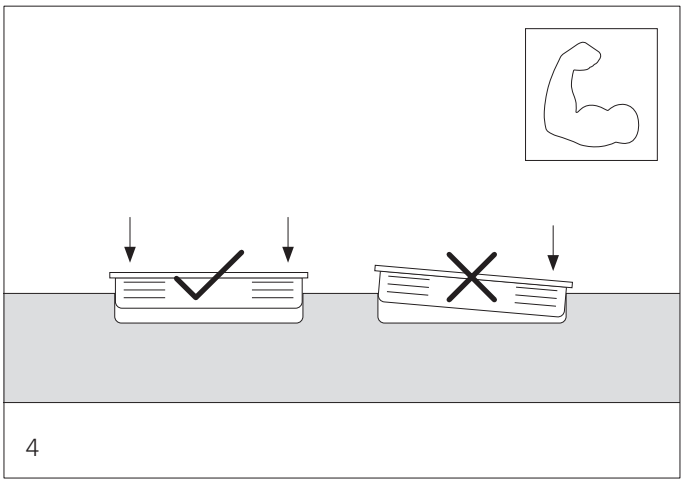

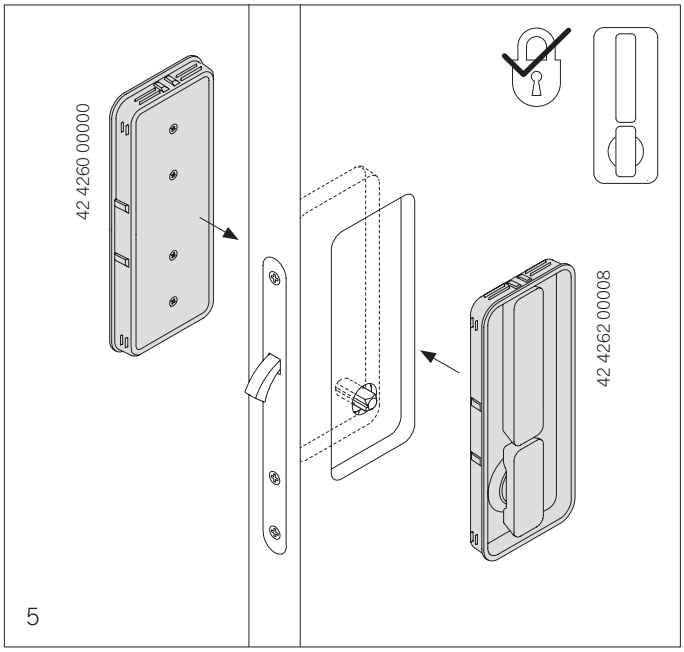

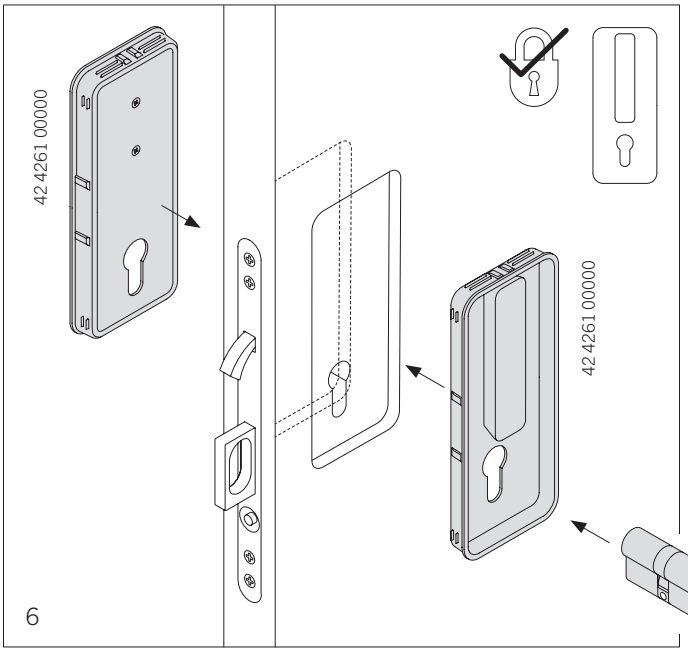

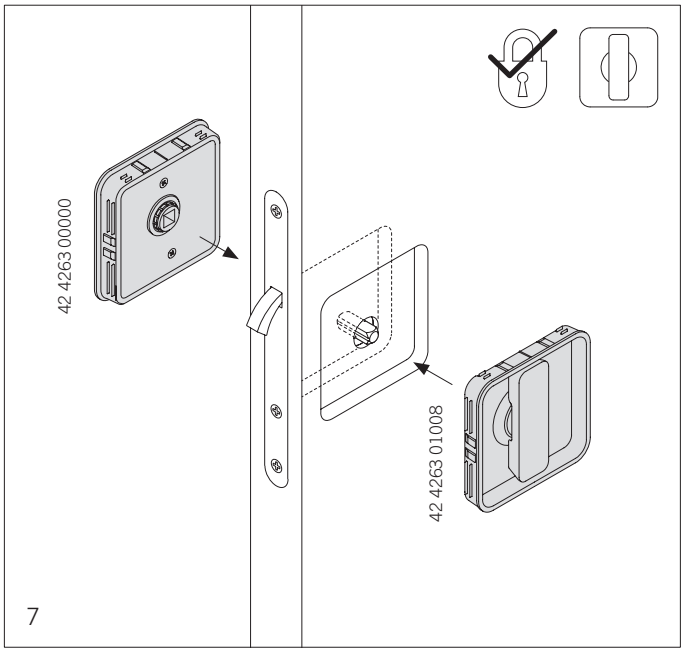

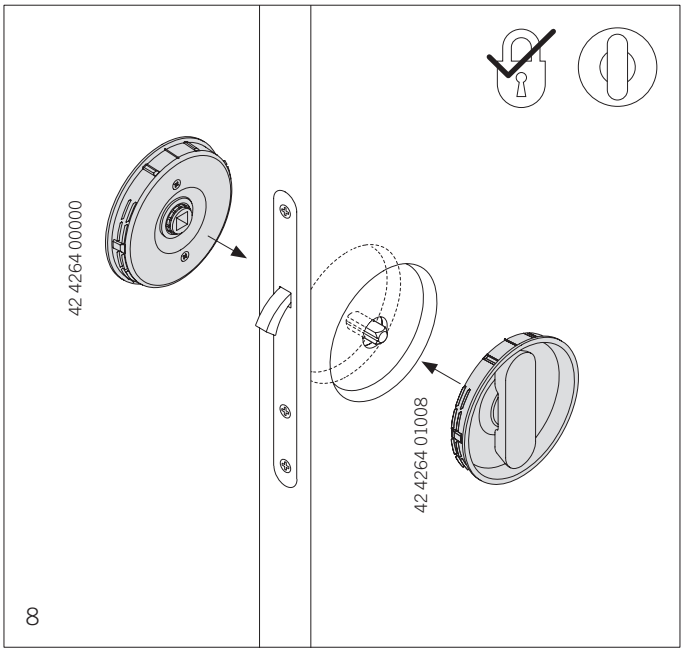
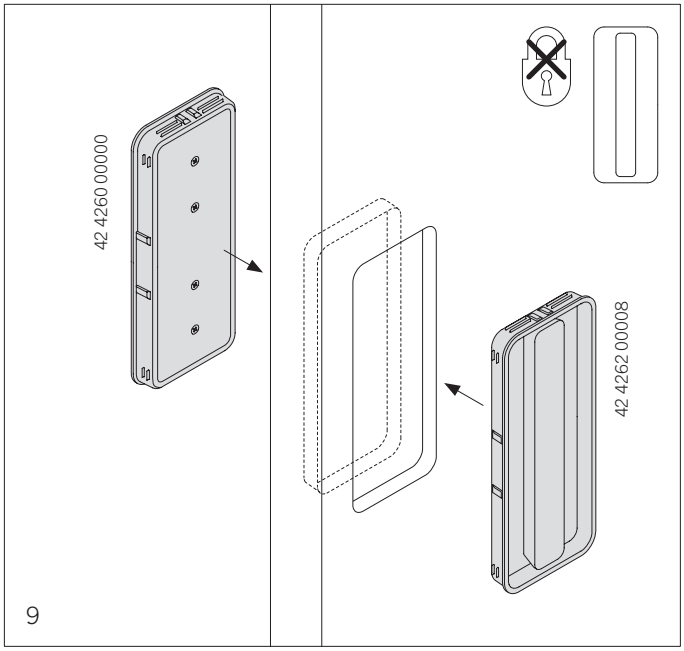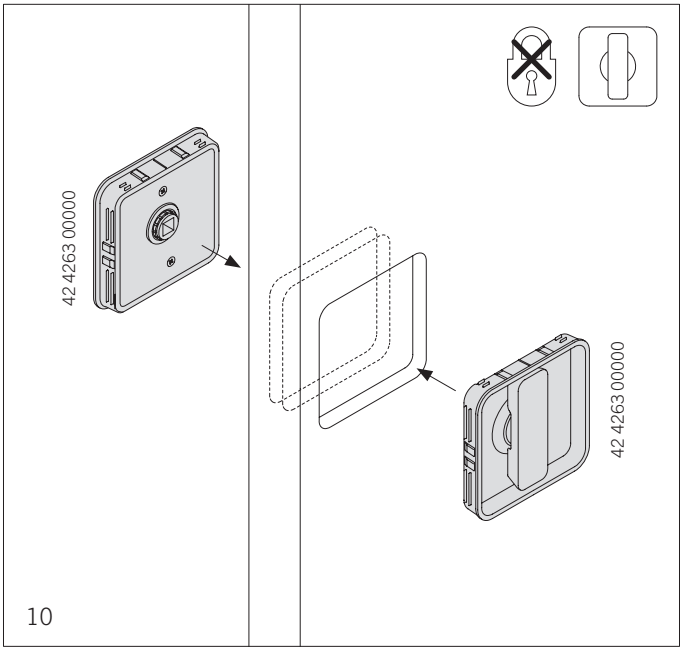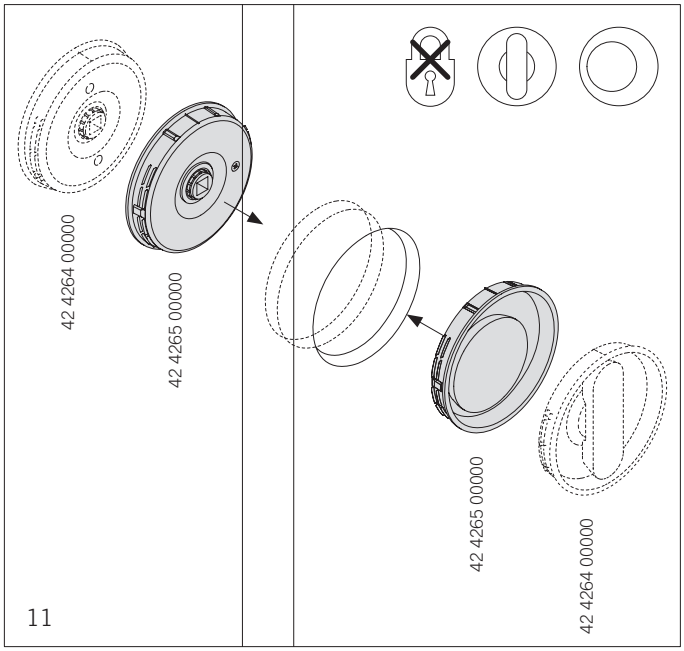
Montage, Fixing methods, Technique de pose, Técnica de fijación, Montagetechniek